LEXIC™

Časový spínač

Rex 2000 D21d

037 64, 037 84, 037 91

SK

Návod na obsluhu

legrand®

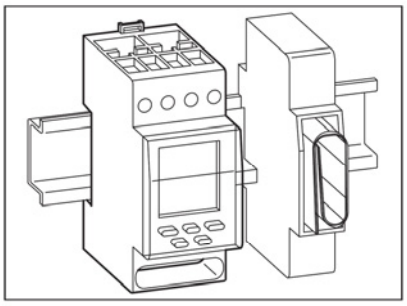

Technické údaje

	037 64	037 91	037 84
Napájacie napätie:	230V 50/60Hz	120V 50/60Hz	24V AC/DC
Spotreba:	cca 0.8W		
Zaťažiteľnosť kontaktov:	prepínací kontakt 16A 250V~, cosφ=1		
Presnosť:	±1 s/deň v typických inštalačných podmienkach		
Kapacita svoriek:	jeden vodič 1,5 - 4 mm^2	lankový vodič 1,5 - 2,5 mm^2	
Počet programov:	20		
Výdrž batérií:	10 rokov		
Skladovacie podmienky:	-20°C až +60°C		
Pracovné podmienky:	-20°C až +55°C		

Pripojenie

Z hľadiska bezpečnosti ak je časový spínač pripojený ku sieti, prepínací kontakt by nemal byť použitý na spínanie izolovaného obvodu nízkeho napätia. Ak je časový spínač napájaný z izolovaného napäťového obvodu, prepínací kontakt by nemal byť použitý na spínanie sieťového napätia.

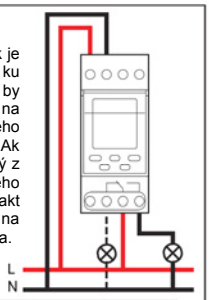

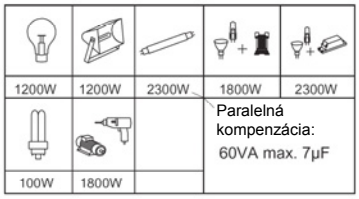

Bezpečnostné poznámky

● Tento výrobok môže byť inštalovaný len odborníkom. ● Na zaručenie elektrickej bezpečnosti musí byť výrobok inštalovaný v zodpovedajúcom prostredí so všetkým dodaným príslušenstvom. ● Výrobky označené CE symbolom musia podla smernice EMV 89/336/EWG vyhovovať z hľadiska elektromagnetickej kompatibility. Preto ak je na spínač pripojená záťaž s vysokým spínacím prúdom (elektromotory, svetelné zdroje s odberom vyšším ako 800W) alebo spínacia perióda < 24 sekúnd, musia byť prijaté náležité ochranné opatrenia. ● V prípade akéhokoľvek zásahu do výrobku záruka zaniká. ● Ak je časový spínač montovaný v blízkosti zariadenia, ktoré zahrieva prostredie nad 55°C, musí byť medzi časovým spínačom a zariadením vytvorená medzera (napr. vložením 1/2 modulu č. 044 40, alebo 1/1 modulu č. 044 41).

Funkcia

REX 2000 D21d je digitálny denný časový spínač s kruhovo segmentovaným displejom montovateľný na lištu. Je možné nastaviť až 20 programov. Každý program obsahuje jeden časový údaj pre zopnutie a jeden pre rozopnutie obvodu. Ak pri programovaní počas 60 sekúnd nestlačíte žiadne tlačidlo, spínač automaticky prejde do východiskovej pozície. Minimálny spínací čas je 1 minúta. Naprogramované spínacie časy sú chránené, ale môžu byť prekryté inými programami. Programy sa zobrazujú na displeji prostredníctvom segmentov (minimálna veľkosť segmentu zodpovedá času 30 min.). Čas a deň v týždni sú zobrazené číselne. Zmena medzi letným a zimným časom sa môže uskutočniť automaticky, alebo naprogramovať ručne.

Popis prístroja

Menu

Leto / zima

Skutočný čas, spínací čas
Clr = mazanie spínacích časov
Copy = kopírovanie spínacích časov

Segmentové zobrazenie existujúceho programu 1 segment = 30 minút

Tlačítko Menu aktivuje menu, alebo prerušuje proces

Tlačítko pohybujúce kurzorom

Deň / mesiac / rok

Symbol automatického chodu

Prednosť manuálneho nastavenia

Symbol stáleho zopnutia

Symbol stáleho rozopnutia

Stav kontaktu
● ZAPNUTÉ
○ VYPNUTÉ

Tlačidlo OK potvrdzuje vstup

Tlačidlo + a – pre nastavovanie hodnôt

Výpadok napájania

Výpadok napájania sa zobrazí ako symbol **no U**. Tlačidlá sú nefunkčné, ale je možné prístroj resetovať.

1. Štart

Reset 1 - spínací program zostáva zachovaný:

Stlačte MENU − + súčasne.

Reset 2 - spínací program sa vymaže:

Stlačte všetkých 5 tlačidiel naraz.

Uvoľnite tlačidlo MENU, po 3 sekundách uvoľnite ostatné tlačidlá.

2. Nastavenie aktuálneho času

Tlačidlo MENU aktivuje menu.

Vyberte **SET TIME** tlačidlom a potvrďte tlačidlom OK. Potvrďte ešte raz **SET TIME** tlačidlom OK.

Nastavte hodinu tlačidlami − + a potvrďte tlačidlom OK.

Nastavte minúty tlačidlami − + a potvrďte tlačidlom OK.

NT 29 07 42 05

:z 2004

3. Nastavenie aktuálneho dátumu a prechodu medzi zimným a letným časom

Tlačidlo MENU aktivuje menu. Zvoľte **SET TIME...** pomocou tlačidla a potvrďte tlačidlom OK.

Zvoľte **DATE...** tlačidlom a potvrďte tlačidlom OK.

Nastavte rok pomocou ⊖⊕ a výber potvrďte tlačidlom OK.

Nastavte deň a mesiac tlačidlami ⊖⊕ a potvrďte tlačidlom OK.

Prepínanie zimného a letného času

Prepínanie letného/zimného času je možné robiť manuálne, alebo nastaviť automatický prechod.

Zvoľte región (podľa tabuľky) pomocou tlačidiel ⊖⊕ a potvrďte tlačidlom OK.

Ak je potrebné nastaviť zmenu ručne, zvoľte **nonE** počas vkladania dátumu. Prechod medzi letným a zimným časom závisí od oblasti v ktorej sa nachádzate. Zvoľte zodpovedajúce nastavenie:

voľba	Letný čas začína	Letný čas končí	krajina/ oblasť
Euro	Posledná nedeľa v marci	Posledná nedeľa v októbri	EU
GB	Posledná nedeľa v marci	4. nedeľa v októbri	GB
US	1. nedeľa v apríli	Posledná nedeľa v októbri	len Severná Amerika
nonE	žiadna zmena	žiadna zmena	

Man Voľne programovateľný dátum s ohľadom na zmenu zo zimného času na letný:

Severná pologuľa:
Vložte dátum kedy začína a končí letný čas vo vašej krajine, deň v týždni sa ku tomuto dátumu automaticky priradí.

Južná pologuľa:
Na južnej pologuli sa dátum kedy začína/končí letný čas musí naprogramovať pre každý rok zvlášť:

Nastavte rok pomocou ⊖⊕ a potvrďte tlačidlom OK.

Nastavte aktuálny deň a mesiac začiatku letného času pomocou tlačidiel ⊖⊕ a potvrďte tlačidlom OK.

Nastavte aktuálny deň a mesiac konca letného času tlačidlami ⊖⊕ a potvrďte tlačidlom OK.

4. Naprogramovanie spínacích časov

Tlačidlo MENU aktivuje menu.
Potvrďte **PROG...** tlačidlom OK.
Potvrďte **PROG NEW...** tlačidlom OK.

Nastavte čas zopnutia **ON** pomocou tlačidiel ⊖⊕ a potvrďte tlačidlom OK.

Rada:
Nastavenie je krokované po minútach.
Jedno stlačenie = krok 1 minúta
Pridržanie = rýchlejší posun minút

Nastavte čas vypnutia **OFF** pomocou tlačidiel ⊖⊕ a potvrďte tlačidlom OK.

Môže byť nastavených maximálne 20 **ON** a **OFF** časov.

Potvrďte ešte raz tlačidlom OK.

Ukončenie programovania

Podržte MENU tak dlho, pokiaľ sa na displeji neobjaví aktuálny čas.

5. Mazanie spínacích časov

Tlačidlo MENU aktivuje menu.
Potvrďte **PROG...** tlačidlom OK.
Potvrďte **PROG NEW...** tlačidlom OK.

Vymažte program stlačením OK.

Teraz môžete nastaviť nový program (pozri §4).

Ak tento deň neobsahuje žiadny program, stlačte 2x OK.

Podržte MENU tak dlho, pokiaľ sa na displeji neobjaví aktuálny čas.

6. Kontrola spínacích časov

Tlačidlo MENU aktivuje menu. Potvrďte **PROG...** tlačidlom OK.

Vyberte **TIME CHECK...** tlačidlom a potvrďte tlačidlom OK.

Stláčaním OK postupne prejdete nastavené časy.

Voľné (nevyužité) oblasti sa zobrazia ako **FrEE**.

Ukončenie kontroly spínacích časov

Podržte MENU tak dlho, pokiaľ sa na displeji neobjaví aktuálny čas.

7. Ručné spínanie ON/OFF

Vyberte symbol ruky pomocou tlačidla.
Stav kontaktov nastavený programom bude zmenený na opačný.
◉ = ON ○ = OFF (zopnuté, rozopnuté)
Ďalší program automaticky vráti spínač do naprogramovanej polohy.

8. Trvalé zopnutie / rozopnutie

Pre trvalé zopnutie vyberte pomocou kurzora symbol ◉ - trvalé zopnutie (ON)

Pre trvalé rozopnutie vyberte symbol ○ - trvalé rozopnutie (OFF)

Ukončenie trvalého zopnutia / rozopnutia

Vyberte tlačidlom kurzora symbol ⏲ a prístroj prejde do automatického režimu podľa programu.

9. Trvalé prepnutie počas nastaveného počtu dní (1 až 99 dní)

Vyberte symbol ◉ pre zopnutie (ON), alebo ○ pre rozopnutie (OFF) pomocou kurzora.

Potvrďte výber pomocou tlačidla OK.
Nastavte počet dní pomocou tlačítok ⊖⊕.

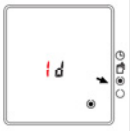

2	--->	trvanie 2 dni
1	--->	trvanie 1 deň
- - -	--->	permanentné prepnutie
99	--->	trvanie 99 dní
98	--->	trvanie 98 dní

Trvalé zopnutie / rozopnutie je ihneď aktivované a bude ukončené po uplynutí nastaveného počtu dní o 24:00 hod. Nastavené dni sú zobrazené na displeji až do konca trvania nastavenej doby.

Výber potvrďte tlačidlom OK.

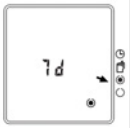

Predčasné ukončenie trvalého prepnutia

Vyberte symbol ⏲ - automatický chod pomocou tlačidla.